UNIPUMP Насос верт. многоступенчатый VM 12-6 (Qном 12м3/ч, Hном 46м, 1,5"x 1,25", 3,0кВт)

Многоступенчатые вертикальные насосы · Артикул 52478 · Серия VM

1. Обзор

Насосы центробежные вертикальные многоступенчатые серии VM представляют собой устройства с вертикальным типом установки и многоступенчатой проточной частью, предназначенные для перекачивания чистой воды и других неагрессивных к материалам насоса жидкостей, сходных по свойствам с водой, и не содержащих твердых и волокнистых включений. Насосы способны обеспечивать высокий напор за счет последовательного расположения рабочих колес (ступеней) на одном валу.
Электродвигатель — трехфазный, асинхронный, двухполюсный, закрытого типа, с воздушным охлаждением и медной обмоткой статора.
Всасывающий и напорный патрубки с овальными фланцами, расположены на одной стороне корпуса: всасывающий патрубок находится в нижней части, в основании, а напорный — в верхней части корпуса.

Основные данные

Присоединительный размер	G1½"/G1¼"
Максимальная мощность, кВт	4
Максимальный напор, м	59
Максимальная производительность, м3/ч	21
Номинальный напор, м	46
Номинальная подача, м3/ч	12
Максимальное давление в системе, бар	10
Максимальная температура перекачиваемой жидкости, °C	0...+70
Гарантия, мес	24

2. Гидравлические характеристики

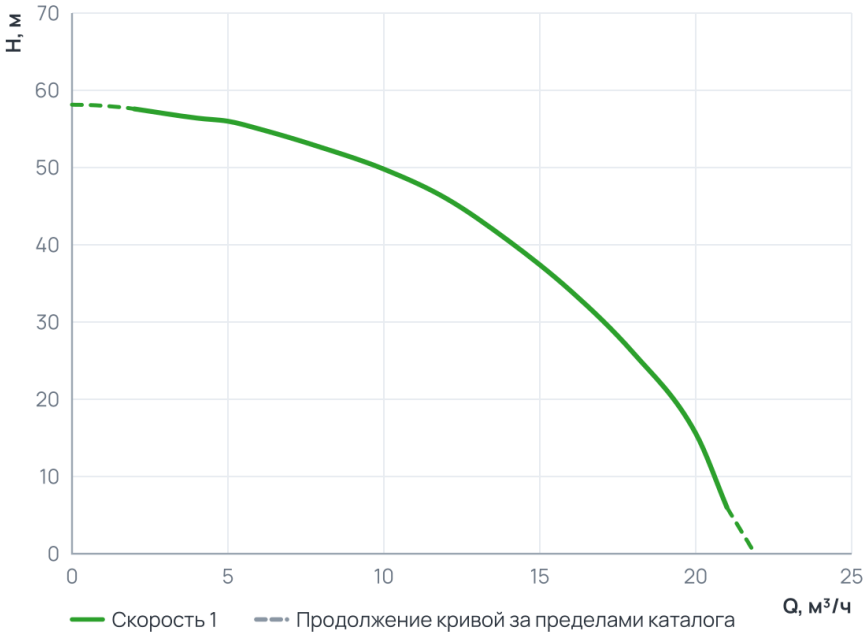

Рабочий диапазон

Подача Q	2 ... 21 м³/ч
Напор H	6 ... 57,6 м

Пунктир на диаграмме — продолжение кривой за пределами каталога производителя.

3. Технические данные

Общие сведения

Серия	VM	Гарантия, мес	24
Качество воды	Чистая	Ответные соединения	Да
Страна производства	Китай	Макс. содержание примесей (г/м³)	100
Температура окружающего воздуха ( )	-15...+40	Максимальное количество пусков в час	4

Гидравлические данные

Номинальный напор, м	46	Максимальный напор, м	59
Номинальная подача, м3/ч	12	Максимальное давление в системе, бар	10
Максимальная производительность, м3/ч	21	Максимальная производительность, л/мин	350

Перекачиваемая среда

Температура окружающей среды, °C	-15...+40	Максимальный размер неабразивных включений, мм	0,2
Максимальная температура перекачиваемой жидкости, °C	0...+70		

Материалы

Материал корпуса	Чугун и нержавеющая сталь	Материал обмотки статора	Медь
Материал рабочего колеса	Пластик		

Монтаж и присоединение

Вес, кг	31	Длина, мм	683
Высота, мм	230	Ширина, мм	200
Тип установки	Вертикальный	Присоединение	Муфтовое
Монтажная длина, мм	200	Присоединительный размер	G1½"/G1¼"
Максимальная высота всасывания, м	4	Присоединительный размер вход / выход, дюйм	1½" × 1¼"

Электродвигатель

Класс изоляции	B	Степень защиты	IP44
Номинальный ток, A	14,33/8,1	Параметры электросети	3~230/400; 50Гц
Частота вращения, об/мин	2850	Максимальная мощность, Вт	3 000
Максимальная мощность, кВт	4		

4. Габаритные размеры

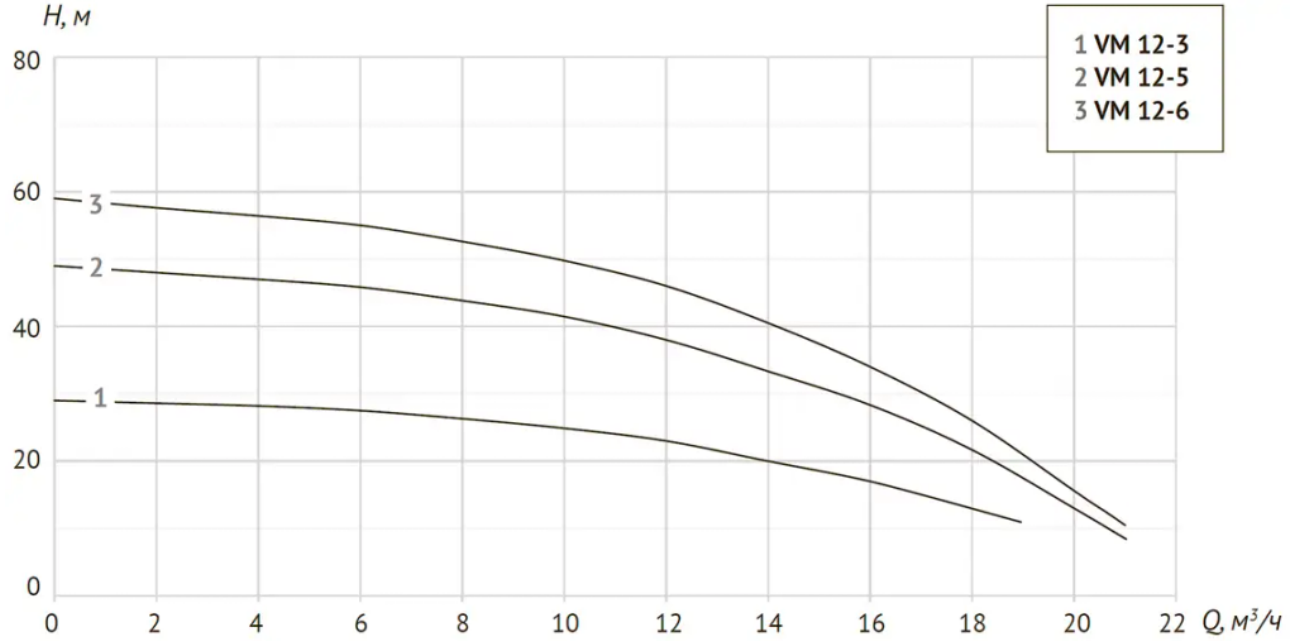

Модель	P, кВт	Q, м³/ч	Производительность												
			0	2	4	5	6	8	10	12	14	16	18	20	21
VM 12-3	1,5	Напор (H), м	29	28,6	28,2	28	27,5	26,3	24,9	23	20	17	13	-	-
VM 12-5	3		49	48	47	46,7	45,8	43,8	41,5	38	33,3	28,3	21,7	13	5
VM 12-6	4		59	57,6	56,4	56	55	52,6	49,8	46	40,5	34	26	15,6	6

Габаритные и присоединительные размеры

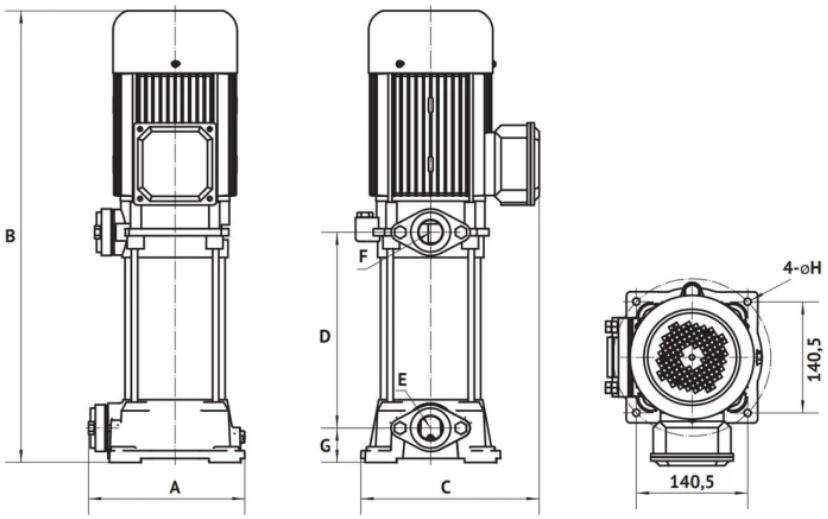

Модель	Размеры, мм								Масса, кг
	A	B	C	D	E	F	G	H	
VM 12-6	200	683	230	302	G1½"	G1¼"	44	9,5	31,5

Габаритные и присоединительные размеры

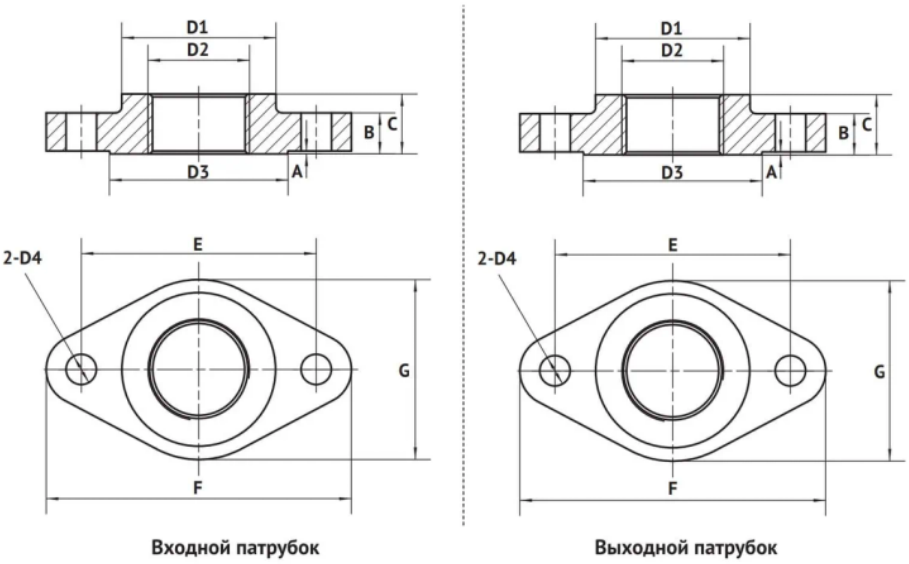

Размеры фланцев входного патрубка

Модель	Размеры, мм									
	A	B	C	D1	D2	D3	D4	E	F	G
VM 12-6	0.5	13.5	20	58	G1½"	63	10	77	100	63

Размеры фланцев выходного патрубка

Модель	Размеры, мм									
	A	B	C	D1	D2	D3	D4	E	F	G
VM 12-6	0.5	13.5	20	51	G1¼"	59	10	77	100	59

5. Данные для заказа

Наименование	Насос верт. многоступенчатый VM 12-6 (Qном 12м3/ч, Hном 46м, 1,5"x 1,25", 3,0кВт)
Артикул	52478
Производитель (марка)	UNIPUMP
Серия	VM
Вид оборудования	Многоступенчатые вертикальные насосы
Вес, кг	31
Гарантия, мес	24
Страна производства	Китай

6. Документация

Инструкции и паспорта

- Инструкция серия VM

Разрешительные документы

- Декларация о соответствии

3D и CAD-модели

- 3D-модель STEP, серия VM — архив UNIPUMP
- BIM-модель Revit, серия VM — архив UNIPUMP
- Чертежи DWG, серия VM — архив UNIPUMP

Прочее

- Листовка A4

Документы прилагаются к товару — в карточке товара и в архиве документов для тендера.